Ընդհանուր կանոններ և կանոնակարգեր Մայթային վաճառք

Փողոցային ծառայությունների գրասենյակը (Bureau of Street Services, BSS) Խորհրդի 13-1493-S5 գործի կապակցությամբ Լոս Անջելես Քաղաքի (Քաղաք) մայթային վաճառքի հրամանագրին աջակցելու համար, ուղիների հանրային իրավունքի հետ կապված հետևյալ ընդհանուր կանոններն ու կանոնակարգերն է պատրաստել բոլոր մայթային վաճառողների համար: Հունվարի 1, 2019 թվից սկսած, բոլոր մայթային վաճառքները պիտի կառավարվեն հետևյալ կանոններով:

1. *Աղբ*՝ Սննդի վաճառքի բոլոր սայլերը կամ կրպակները պետք է օժտված լինեն աղբարկղերով, պարունակելու համար այդպիսի սայլի կամ կրպակի շահագործման արդյունքում առաջացած բոլոր թափոնները, իսկ սննդի վաճառքի սայլի կամ կրպակի գործարկողը պետք է վերցնի այդպիսի շահագործման արդյունքում առաջացած բոլոր թափոնները նախքան այդպիսի սայլը տեղաշարժելը՝ սայլից կամ կրպակից ձգվող 50 ոտք շառավղով: Վերամշակվող բոլոր նյութերը պետք է առանձնացված լինեն այլ թափոններից և հեռացվեն այն ձևով, որը համապատասխանում է Լոս Անջելես քաղաքի (Քաղաք) ընթացիկ վերամշակման քաղաքականության:

2. ***Մեկանգամյա պլաստիկե ծղոտներ՝ Վաճառողներն ու ֆերմերների շուկայի գործարկողները պարտավոր են հարգել Լոս Անջելեսի քաղաքային օրենսգրքի (LAMC) XIX Գլխի 3-րդ Հոդվածը:***

3. *Տեղադրում*՝ Ոչ ոք չպետք է տեղադրի, օգտագործի կամ պահպանի որևէ վաճառքի սայլ կամ կրպակ, ինչը ցցվում է դեպի մայթը կամ որևէ մայթի կամ ծառուղու վրա, երբ այդպիսի տեղադրումը, օգտագործումը կամ պահպանումը վտանգում է անձանց կամ ունեցվածքի անվտանգությունը, կամ երբ այդպիսի վայրը կամ տեղանքը օգտագործվում է հանրային կոմունալ նպատակներով, հանրային փոխադրության նպատակներով կամ այլ կառավարական օգտագործման համար, կամ, երբ այդպիսի սայլը կամ կրպակը անխոհեմորեն միջամտում կամ խոչընդոտում է հետիոտնային կամ փոխադրական միջոցների երթևեկության, որևէ բնակարանի կամ գործարարական վայրի մուտքին կամ ելքին, կամ սյուների, ձողերի, մեքենաների անցուղիների, երթևեկության նշանների կամ ազդանշանների, ջրածորանների, փոստարկղերի կամ այդպիսի վայրերում թույլատրված այլ առարկաների օգտագործման: Ոչ մի սայլ կամ կրպակ չպետք է տեղադրվի այնպես, որ մայթեզրով հետիոտների անցման հստակ տարածքը իջեցվի հինգ ոտնաչափից նվազ լայնության: Ոչ մի շարժուն կամ փողոցային վաճառող չպետք է խոչընդոտի կամ պատճառ դառնա խոչընդոտմանը որևէ մայթից, փողոցից, պողոտայից, նրբանցքից կամ որևէ այլ հանրային վայրից անցման՝ պատճառ դառնալով, որ մարդիկ հավաքվեն այն վայրում կամ վայրի մոտ, որտեղ որևէ տեսակի լայն սպառման ապրանքներ, արտադրանքներ, սնունդ, կամ ապրանքներ են վաճառվում կամ առաջարկվում վաճառքի համար:

   a) Վերևում նշված հետևյալ վերգետնյա պարագաներից (above ground facilities, AGF) հեռավորությունները պետք է լինեն ոչ նվազ քան երեք ոտնաչափ՝
      (1) Փողոցային լույսեր
      (2) Ծառերի հորերի եզրեր
      (3) Կայանաչափեր
      (4) Վերգետնյա կոմունալ կառուցվածք
   b) Հրդեհային ջրածորաններից հեռավորությունները պետք է լինեն ոչ նվազ քան հինգ ոտնաչափ:
   c) Հեռավորությունները որևէ առկա ստորգետնյա կոմունալ տուփից,

փականից կամ անկիզելի պահարանից պետք է լինեն ոչ նվազ քան երկու ոտք:

d) Հեռավորությունը եզրագծից և մեքենաների առկա անցուղիների եզրից պետք է լինի ոչ նվազ քան 18 մատնաչափ (տես Տրամագիր 1):
e) Վաճառողների միջև հեռավորությունները ազատ պետք է լինեն երեք ոտքով (տես տրամագիր 2):
f) Վաճառքի վայրեր չեն թույլատրվի ավտոբուսի կանգառի վայրերում կամ այն վայրերում, որտեղ կան վերգետնյա հարմարություններ, ինչպիսիք են փողոցային կահույքը (նստարաններ, հեծանվի կանգառներ), լրագրի կրպակներ և կարմիր եզրաքարեր (տես Տրամագիր 3):
g) Վաճառքի վայրեր չեն թույլատրվի ճանապարհներում, հակադիր ճանապարհները բաժանող միջանկյալ վայրերում, հետիոտն երթևեկության կղզյակներում և հեծանվի ուղիներում:
h) Վաճառքի ոչ մի անշարժ վայր չպետք է հաստատվի ուղղակի որևէ շենքի առաջ: Բոլոր անշարժ վաճառքի վայրերը պետք է տեղադրվեն եզրագծից 18 ոտնաչափ հեռու:
i) Թույլատրված գործունեություններից, ներառյալ՝ առանց դրանցով սահմանափակվելու՝ շինարարության հետ կապված փողոցների կամ գոտիների փակումից, հատուկ միջոցառումներից, փոխանակման հանդիպումներից, նկարահանումներից և ֆերմերների շուկաներից, հեռավորությունը պետք է լինի ոչ նվազ քան 500 ոտնաչափ՝ թույլատրված գործունեության որևէ սահմանային գծից:
j) Որևէ շենքի, խանութի, թատրոնի, կինոթատրոնի, պաշտամունքի տան կամ հանրահավաքի վայրի մուտքի ճանապարհից հեռավորությունը պետք է լինի նվազագույնը 20 ոտք:
k) Որևէ սահմանափակ վաճառքի վայրի հեռավորությունը, ինչպես սահմանվել է Լոս Անջելեսի քաղաքային օրենսգրքի 42.13 (գ) Հատվածով, պետք է լինի ոչ նվազ քան 500 ոտնաչափ՝ սահմանափակ վայրի որևէ սեփականության գծից:

4. *Արգելված վաճառքի վայրեր՝*

a) Վաճառքը արգելվում է հետևյալներից նվազ քան 500 ոտք հեռավորությամբ վայրում՝
   (1) Hollywood Walk of Fame, Universal Studios և El Pueblo de Los Angeles պատմական հուշարձան, Staples Center/LA Live (ինչպես նկարագրվել է Լոս Անջելեսի քաղաքային օրենսգրքի 25-րդ Գլխի 22-րդ Բաժնում).
   (2) Dodger Stadium, Hollywood Bowl և LA Coliseum/Banc of California Stadium միջոցառումների օրերին.
   (3) Լոս Անջելեսի միջազգային օդանավակայան. և
   (4) Հանրային աշխատանքների խորհրդի որոշած որևէ այլ վայր:
b) Venice Beach-ում վաճառքը սահմանափակվում է Սահմանադրության Առաջին փոփոխությամբ պաշտպանված արտահայտիչ գործունեություններով:
c) Դպրոցներ կամ հետերկրորդական որևէ ուսումնական հաստատություն, որտեղ հաճախում են երկրորդական աշակերտներ, կամ մասնավոր մանկապարտեզ, տարրական կամ երկրորդական դպրոցական հաստատություններ:

Յուրաքանչյուր վայրի վերաբերող քարտեզը կներկայացնի սահմանները: Այս վայրերում կտեղադրվեն «ոչ վաճառքային տարածք» պատշաճ նշաններ:

5. *Բերքի վաճառք*՝ Կալիֆորնիայի սննդի և գյուղատնտեսության բաժանմունքի (California Department of Food and Agriculture, CDFA) կողմից կանոնակարգվող բոլոր բերքերի հետ պետք է վարվել, տեղափոխել, ցուցադրել կամ հեռացնել CDFA-ի բոլոր կանոնակարգերի համաձայն, ինչպես որ դրանք այժմ գոյություն ունեն կամ փոփոխվում են ժամանակ առ ժամանակ, բայց չեն սահմանափակվում հետևյալով՝

   a) CDFA-ի կողմից մաքրանոցի (կարանտին) ենթակա բոլոր բերքերը կամ հումքերը կպաշտպանվեն կամ կպահպանվեն վավերացված եղանակով՝ տոպրակների մեջ դրվելով կամ զննվելով, որպեսզի կանխվի վարակումը. որևէ բաց ցուցադրում արգելվում է:
   b) Բոլոր բերքերը, հումքերը, կամ դրանց կեղևները, միջուկները, կլեպները կամ կորիզները պետք է ամրափակվեն պլաստիկե տոպրակների մեջ՝ նախքան դրանք դեն նետելը:
   c) Սննդի յուրաքանչյուր վաճառող պետք է ունենա մաքրանոցի ենթակա բոլոր բերքերի կամ հումքերի ծագման անդորրագիր, ապրանքագիր, բեռնագիր կամ այլ ընդունելի ապացույց:
   d) Մաքրանոցի ենթակա բոլոր բերքերը կամ հումքերը, որոնք վաճառվում, վաճառքի համար առաջարկվում կամ մաքրանոցի տարածքում տեղափոխվում են, պետք է ունենան առևտրային ծագում:
   e) Այս հատվածի որևէ խախտում կարող է հանգեցնել բերքերի կամ հումքերի առգրավման:

6. *Թույլատրագրեր՝* Բոլոր մայթային վաճառողները պետք է ունենան Նահանգի, Վարչաշրջանի և Քաղաքի կողմից պահանջվող բոլոր կիրառելի գործարարական, հարկային և առողջապահական թույլատրագրերը:

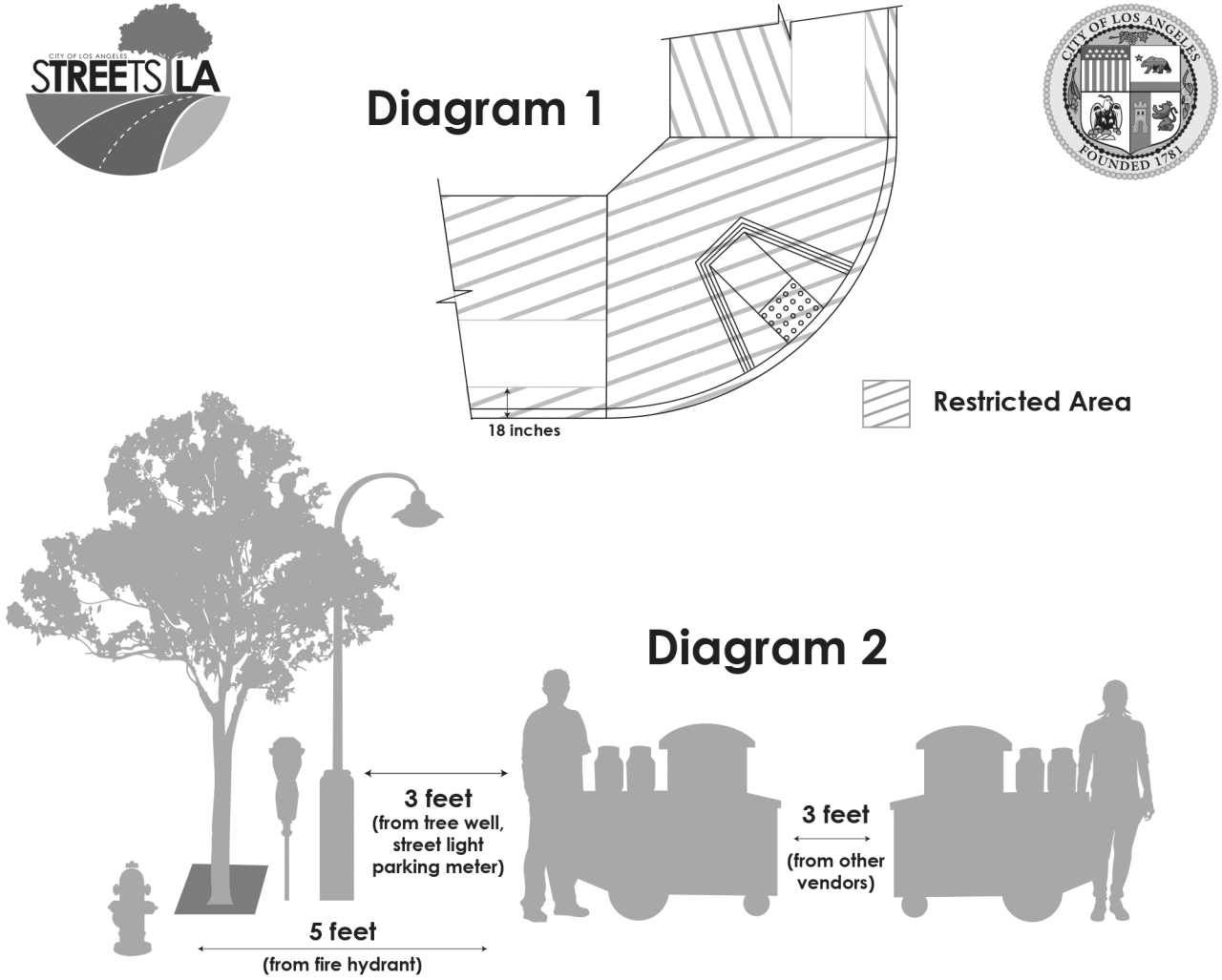

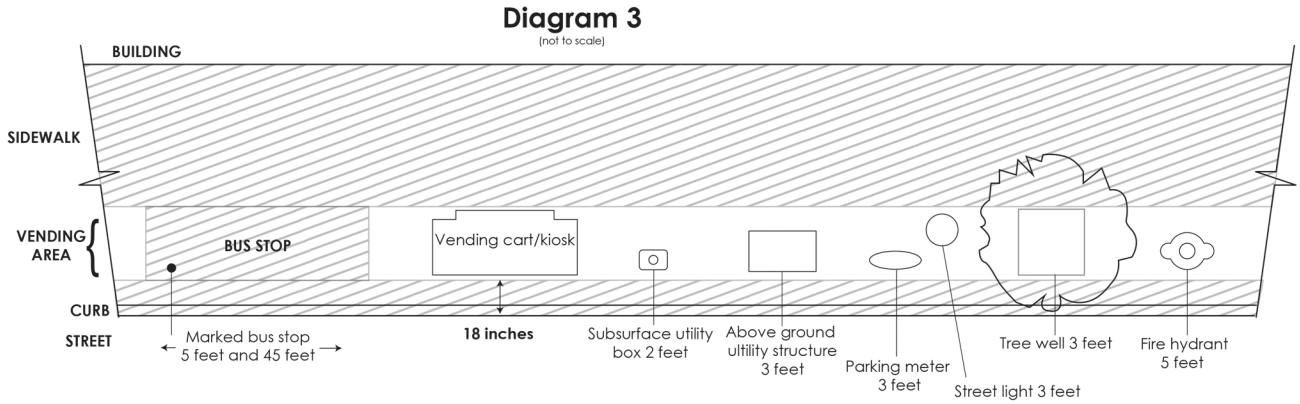

https://streetsla.lacity.org/vending
213-847-6000